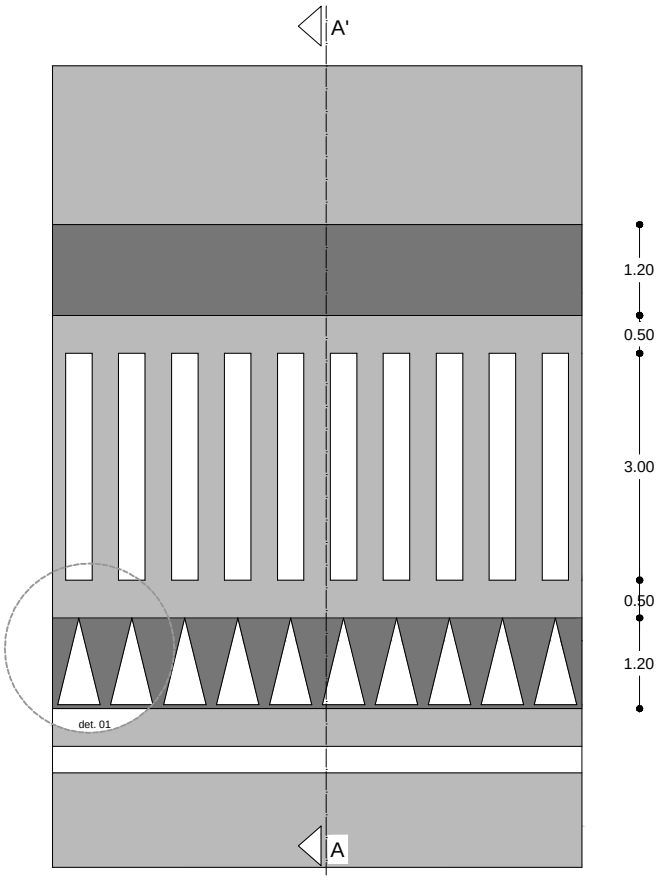

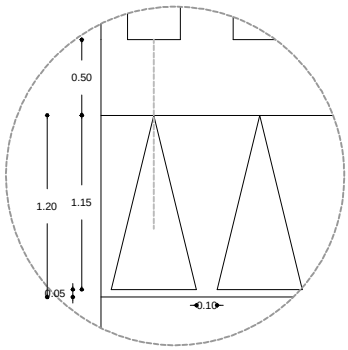

DETALHAMENTO 01
1/20

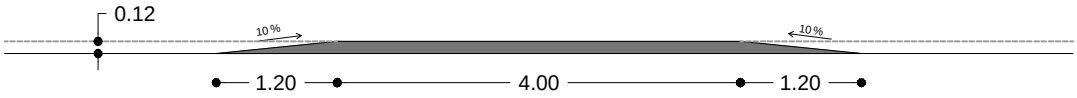

CORTE A'A
1/20

Faixa elevada localizada
na rua Rua Fernando Ferrari

PREFEITURA MUNICIPAL DE ESPUMOSO

SETOR DE ENGENHARIA E ARQUITETURA

Prefeitura Municipal de Espumoso — Um novo Espumoso. Uma nova visão.	PROPRIETÁRIO: Prefeitura Municipal de Espumoso	DATA: Abril/2018	
	ENDEREÇO: Espumoso, RS	ESCALA: indicada	PRANCHA: 6/6
	NOME DA OBRA: Faixa Elevada para travessia de pedestres.		
	PROPRIETÁRIO	RESPONSÁVEL TÉCNICO: Gerson L. Cecchele, Engenheiro Civil, CREA/RS 54.411-D	