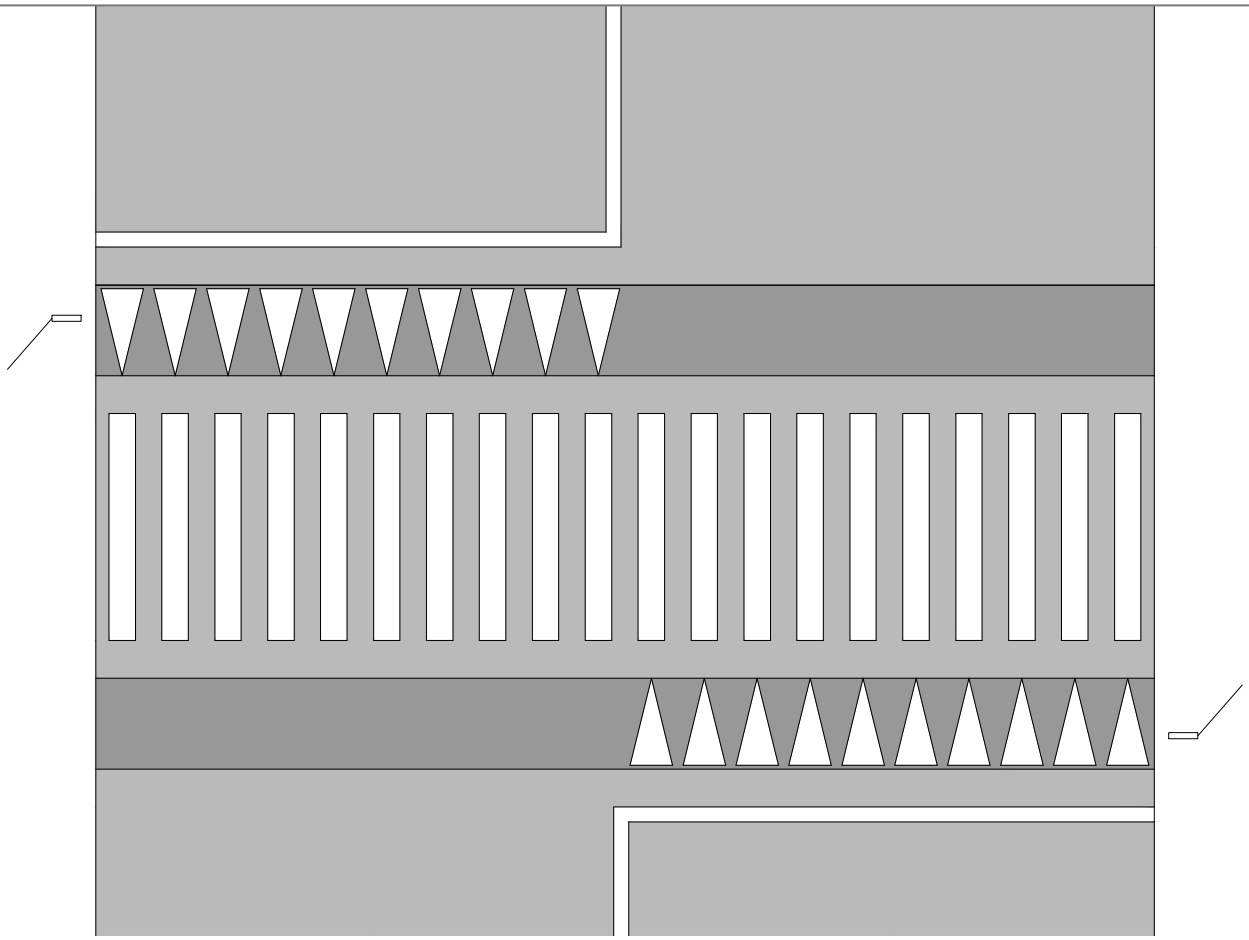

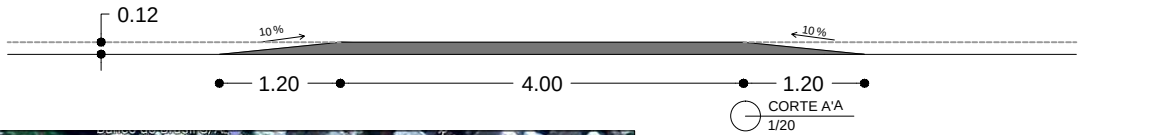

CORTE A'A
1/20

Faixa elevada localizada na Rua Rui Barbosa

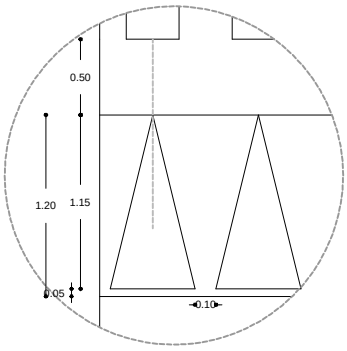

DETALHAMENTO 01
1/20

PREFEITURA MUNICIPAL DE ESPUMOSO

SETOR DE ENGENHARIA E ARQUITETURA

PROPRIETÁRIO	Prefeitura Municipal de Espumoso	DATA	Abril/2018
ENDEREÇO	Espumoso, RS	ESCALA indicada	PRANCHA 3/6
NOME DA OBRA	Faixa Elevada para travessia de pedestres.		
PROPRIETÁRIO	RESPONSÁVEL TÉCNICO	Gerson L. Cecchele Engenheiro Civil CREA/RS 54.411-D	

Prefeitura Municipal de Espumoso
Um novo Espumoso. Uma nova visão.